平成２０年　６月１９日

業務組織の一部変更について

新京成電鉄（本社：鎌ケ谷市くぬぎ山、社長：片岡遼一）ではこの度、下記の通り業務組織の一部変更を実施いたしますので、お知らせいたします。

記

１．変更理由

当社が直面する事業環境の変化に対応し、グループ会社統括体制の再整備及び連結財務体制の整備を進めるためにグループ統括部を廃止し、その業務を関係部署に引き継ぐとともに、資産活用推進体制の強化を含めた開発推進業務の戦略化、総務および広報業務の強化を図るため組織改正を行い、より効率的な企業経営を推進するものです。

２．組織変更内容

別紙「業務組織図」参照

３．担当業務一部変更内容

（１）　経営企画室

①　従来の担当に加えグループ事業統括担当を設ける。

（２）　財務戦略部

①　課制を廃止し、主計課および資金課を統合して主計資金担当とするとともに、新たにグループ会計担当を設ける。

（３）　開発推進部

①　事業計画課及び賃貸営業課を廃止し、用地・業務管理担当と開発計画担当を設ける。

（４）　総務人事部

①　総務・広報課を総務課と広報課に分割する。

４．実施日

平成２０年６月２６日（木）予定

以　上

業 務 組 織 図

［現行組織図］

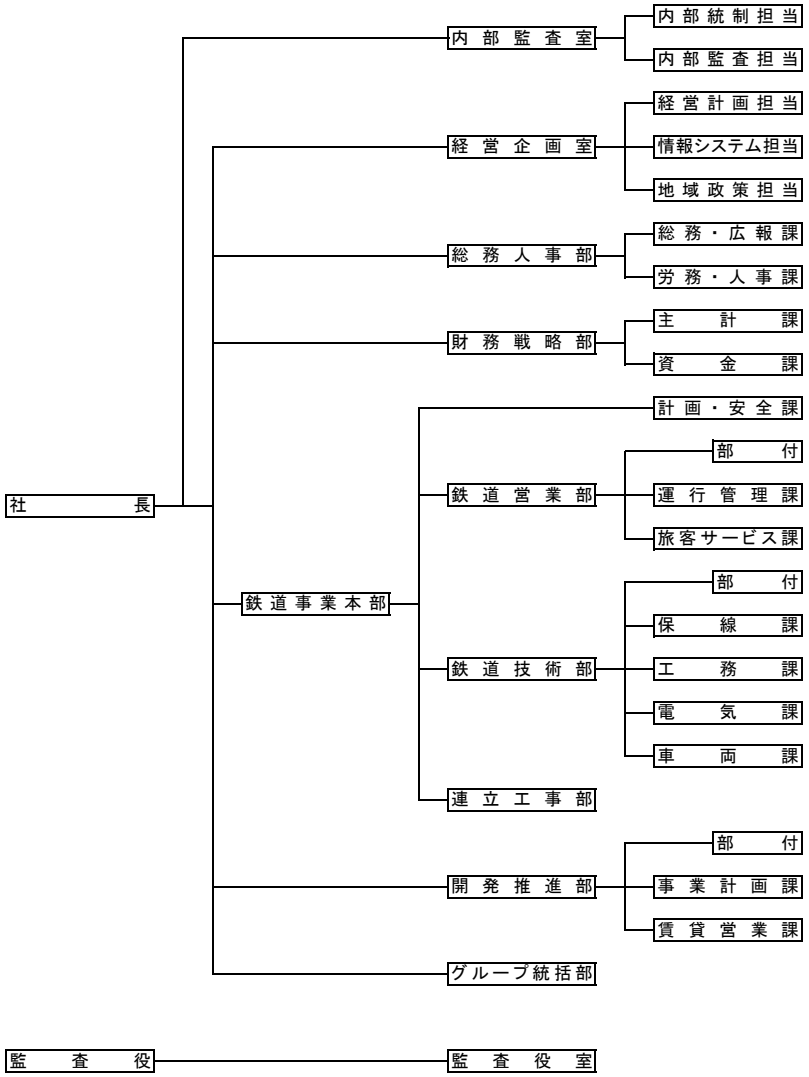
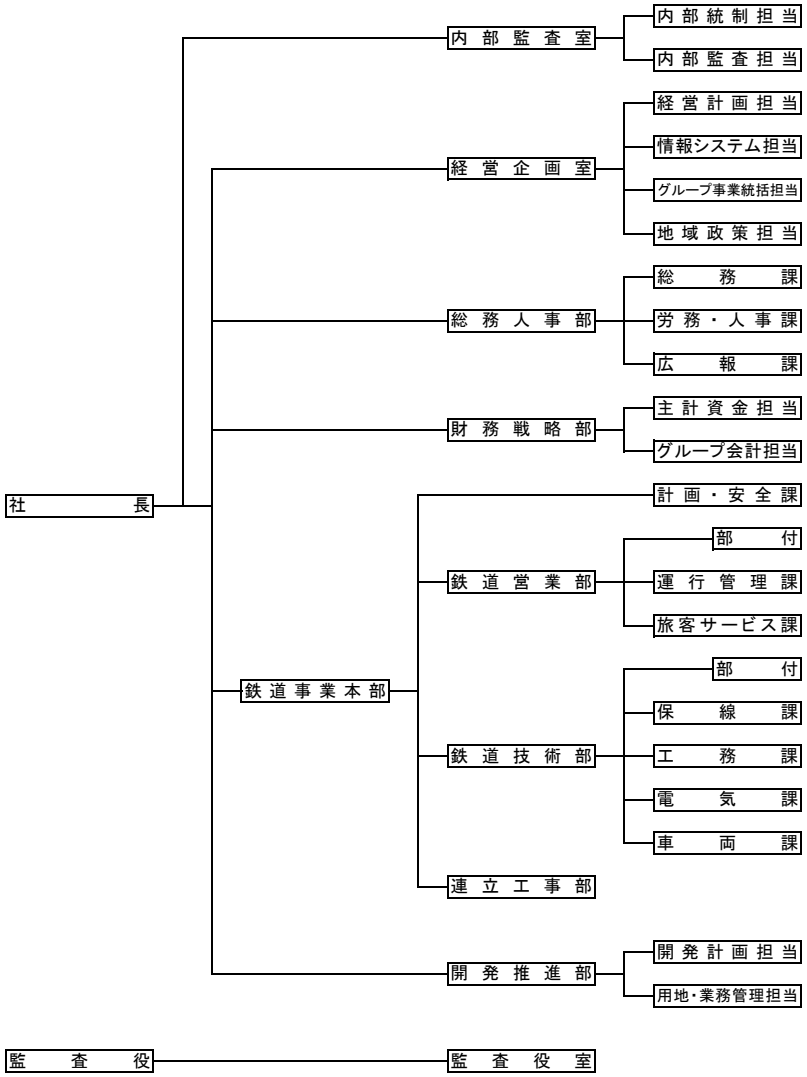
［新組織図］